TQJ-2400AT

2.4GHz 玻璃钢天线

技术说明书

应用

- 2.4 GHz WLAN 系统
- 2.4 GHz ISM 频段
- 公共无线热点
- 点对多点

特点

- 增益高，频带宽
- 优质玻璃钢封装
- 环境适应性好
- 标配抱杆安装套件

参考方向图

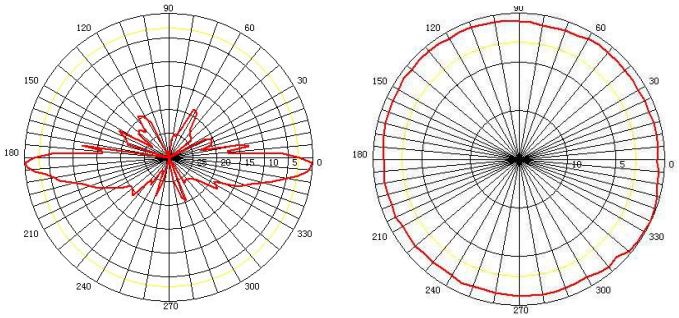

E 面　　H 面

技术参数

型号	TQJ-2400AT
频率范围-MHz	2400～2483
带宽-MHz	83
增益-dBi	12
垂直面波瓣宽度-°	7
驻波比	≤1.5
输入阻抗-Ω	50
极化方式	垂直
最大功率-W	100
接头型号	N-K 或 N-J
天线尺寸-m	1.2
重量-Kg	0.8±0.2
支撑杆直径-mm	Φ40-50

安装示意图

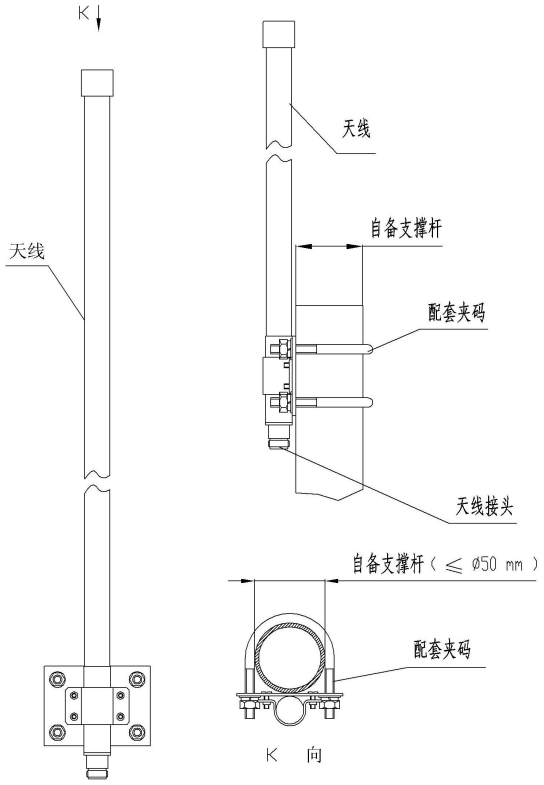

1. 按示意图安装天线；
2. 测试正常后紧固所有螺钉，做好接头防水。

广东健博通科技股份有限公司

地址：广东省佛山市季华西路禅秀路 2 号　邮编：528061
电话：86(757)8202-5597, 8221-9788 传真：86(757)8221-2072,8802-2808
邮箱：kbt@kenbotong.com　网站：http://www.kenbotong.com