TDJ-230B3

八木定向天线

技术说明书

应用

- 220～290MHz 频段
- 无线视频系统
- 远程通信系统
- 客户端天线

特点

- 增益高，前后辐射比大
- 通信距离远，抗干扰力强
- 优质铝合金材料
- 环境适应性强
- 带引出低损耗电缆

技术参数

型号	TDJ-230B3
频率范围-MHz	220～290
带宽-MHz	16
增益-dBi	6.5
水平面波瓣宽度-°	120
垂直面波瓣宽度-°	70
前后比-dB	≥14
驻波比	≤1.5
输入阻抗-Ω	50
极化方式	垂直或水平
最大功率-W	100
接头型号	N 座或用户指定
天线长度-m	0.72
重量-kg	1.2
支撑杆直径-mm	φ 40～50

安装示意图

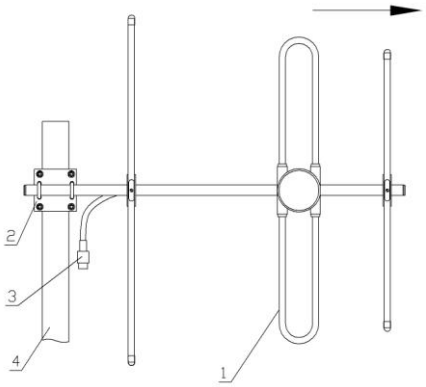

1、天线体　　2、夹码

3、接头　　4、抱杆（自备）

安装说明：

1、 按图示将天线抱装在抱杆上，上图为垂直极化安装方式。如用于水平极化方式，则需松开夹码上的小 U 型码，退出天线体主杆，将天线轴向旋转 90 度，再夹紧小 U 型码，并抱装在抱杆上。

2、 上图箭头方向为天线最大辐射方向，调节天线方位，使天线对准需覆盖的方向，紧固夹码上的螺母，使天线紧抱在抱杆上。

3、 连接好接头，确保其接触良好，并作好防水防潮措施。

广东健博通科技股份有限公司

地址：广东省佛山市季华西路禅秀路 2 号　　邮编：528061
电话：86(757)8202-5597, 8221-9788　传真：86(757)8221-2072,8802-2808
邮箱：kbt@kenbotong.com　　网站：http://www.kenbotong.com