KBT 1030～1090MHz 3dBi 玻璃钢全向天线

TQJ-1000G3F16

应用

应用于 1.03～1.09GHz 频段通信系统，无线数据传输系统，海上通信无线图像传输系统。

电气指标	
频率范围(MHz)	1030～1090
极化方式	垂直
增益(dBi)	3
水平面半功率波瓣宽度(°)	360
垂直面半功率波瓣宽度(°)	85
水平面不圆度(dB)	±1.5
输入阻抗(Ω)	50
电压驻波比	≤1.8
最大功率(W)	100
机械指标	
接头类型	N 型母头或 N 型公头（定制）
接头位置	底部
天线尺寸(mm)	φ20*（210±10）
天线重量(g)	120±10
天线罩材料	玻璃钢
天线罩颜色	黑色
工作温度(℃)	-40～+85
工作湿度(%)	5～95
应用场景	室外
防水等级	IP65
抗风强度(m/s)	60
抗盐雾能力	96 小时中性盐雾（GB/T 2423.17-2008）
安装方式	与设备安装

典型 E 面方向图:

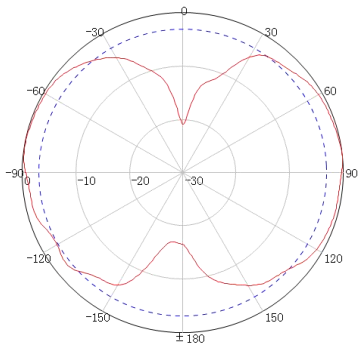

典型 H 面方向图:

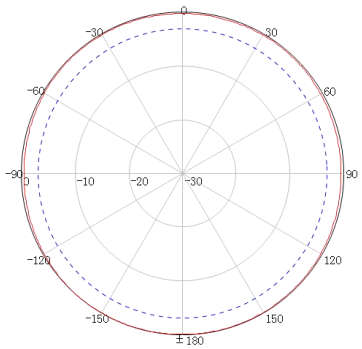

地址：广东省佛山市季华西路禅秀路 2 号 528061　　电话：0757-82126633, 82126632　　传真：0757-82212072
邮箱：kbt@kenbotong.com　　网站：http://www.kbt-china.com

1030～1090MHz 3dBi 玻璃钢全向天线

产品展示图

外形尺寸图

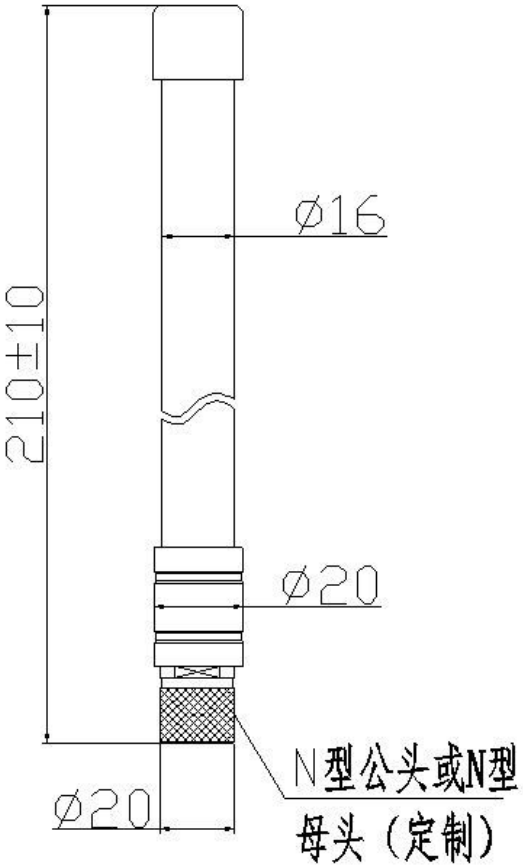

地址：广东省佛山市季华西路禅秀路 2 号 528061　　电话：0757-82126633, 82126632　　传真：0757-82212072
邮箱：kbt@kenbotong.com　　网站：http://www.kbt-china.com